AROBOTECH® SYSTEMS | AUTO REST® Schleiflünette

SFA Modelle

(Superior Fine Adjustment)

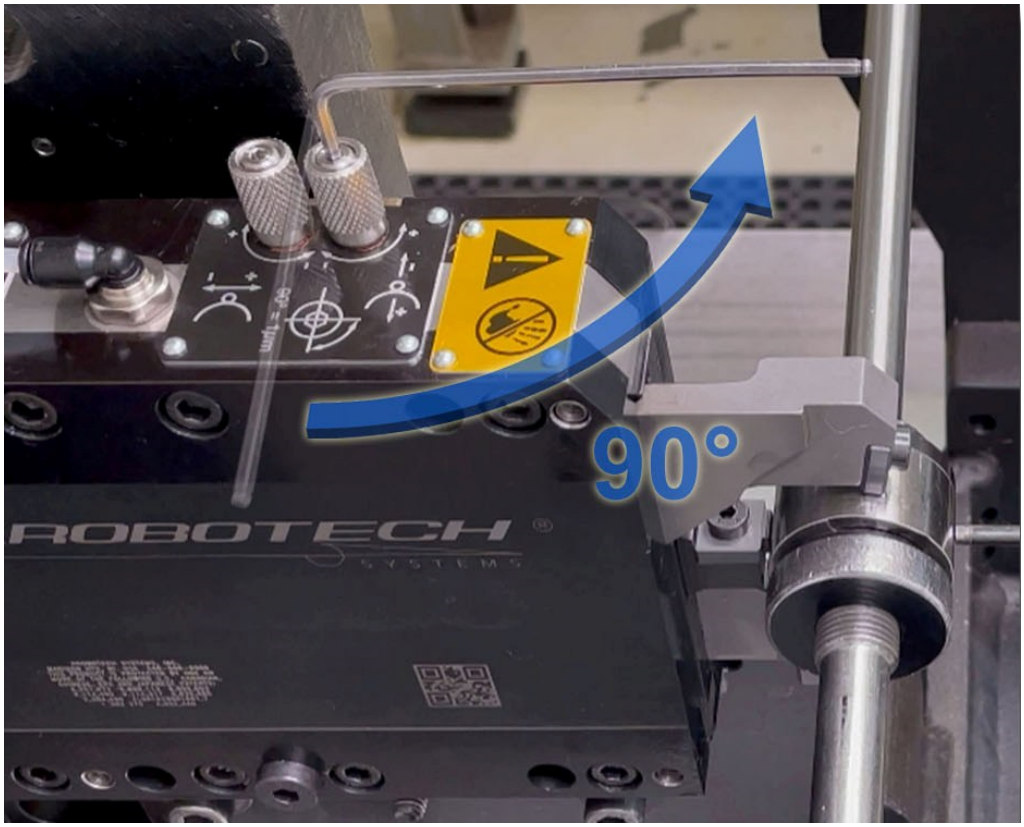

90° = 0.001mm Feinverstellung

WELTWEIT FÜHREND IN DER LÜNETTENTECHNOLOGIE

www.arobotech.com

AUTO REST® Schleiflünette

Über uns

Arobotech Systems ist ein weltweit führender Hersteller von Lünetten für Schleifmaschinen. AUTO REST® Schleiflünetten sind als Industriestandard anerkannt.

Unsere Firmenzentrale für Entwicklung, Produktion, Verkauf und Service befindet sich in Madison Heights, Michigan USA. Weitere Verkaufs- und Service-Büros gibt es in Deutschland, Japan, China, Indien und Korea.

Funktionsprinzip

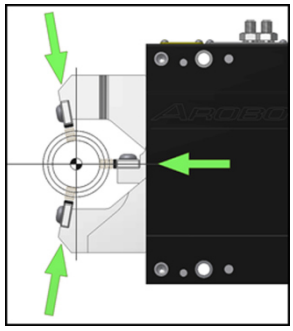

Genauigkeit
Arobotech bietet die Original Gleitführungsbauart für unübertroffene Zentriergenauigkeit. Jede Auto Rest® Schleiflünette wird auf 0.001mm Wiederholgenauigkeit getestet und zertifiziert.

Selbstzentrierung
Die geradlinige Bewegung des Gleitführungsprinzips ermöglicht die einzigartige Selbstzentrierung über den gesamten Arbeitsbereich der Auto Rest® Schleiflünette.

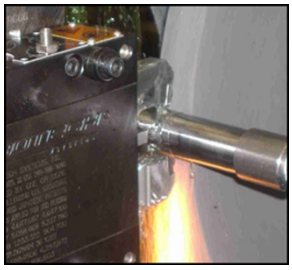

Nachlaufendes Abstützen (Follow-down)
Dieses Merkmal ermöglicht die Abstützung direkt an der Schleifposition. Das dynamische Selbstzentrierprinzip kompensiert den abnehmenden Werkstückdurchmesser. Somit wird das Werkstück während des Schleifzyklus im Zentrum gehalten.

Vorteile für die Anwendung

Verbesserte Qualität

- Verbesserung der Rundheit bei nachlaufendem Abstützen
- Verbesserte Maßkontrolle durch exaktes Halten der Werkstückposition während des Schleifprozesses
- Verbesserung der Konzentrizität - das Selbstzentrierverhalten kompensiert automatisch Durchmessertoleranzen

Weitere Vorteile

- Verminderung von Teileausschuss durch akkurate, wiederholgenaue Ausrichtung der Werkstücke
- Stabile Abstützung erlaubt aggressiveres Schleifen und damit Verbesserung der Schleifzeiten
- Hochgenaue Abstützung auch ohne Reitstock möglich
- Lünettenlösungen für Abstützdurchmesser von 1-250mm
- Kurze Umrüstzeiten

Inhaltsverzeichnis

Außenrundschleifen	Seite 3 - 8
Schleifen von Kurbelwellen	Seite 9 - 13
Vorbereitung der Maschine	Seite 14
Montagesockel	Seite 15
Zubehör	Seite 16
Service	Seite 17
Reparatur	Seite 18

Bauform des Spannzubehörs

Die Auswahl des Modells und der Bauform einer AUTO REST® Schleiflünette ist abhängig von Werkstückdurchmesser und Anforderung des Schleifverfahrens. Lünettenmodelle mit direkt an den Armen montierten Verschleißplatten sind häufig eine günstige Wahl. Bei Modellen mit zusätzlichen Spannbacken können spezielle Anforderungen, wie größerer Spanndurchmesser, außermittiges Abstützen, etc. bedient werden.

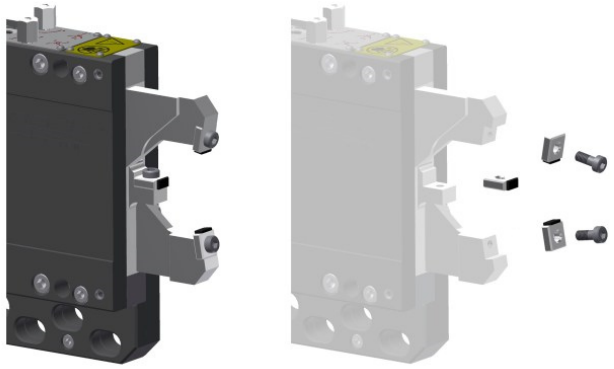

Direkt montierte Verschleißplatten

- Verschleißplatten werden als Satz (3 Stück) geliefert
- Spannbereich durch Artikelbezeichnung definiert
- Sonderausführungen (z.B. außermittig) verfügbar

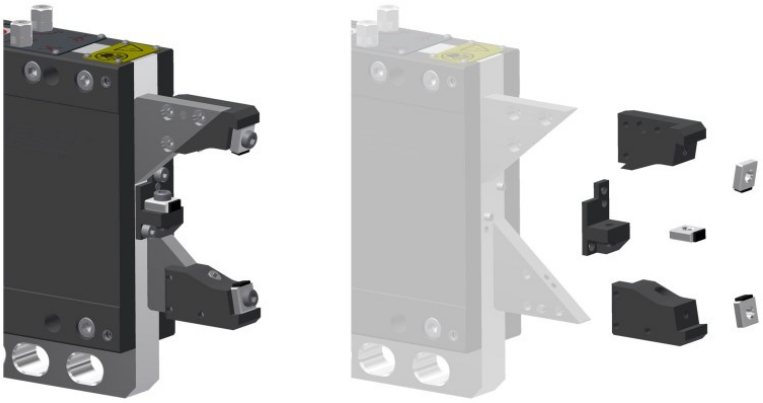

Verschleißplatten bei zusätzlichen Spannbacken

- Spannbacken werden als Satz (3 Stück) geliefert
- Spannbereich durch Artikelbezeichnung definiert
- Unterschiedliche Backenwinkel möglich
- Sonderausführungen (z.B. außermittig, breiter, schmäler) für Spannbacken und Verschleißplatten verfügbar

Produktübersicht – Außenrundschleifen

Merkmale:

- Armrückzug für die Be- und Entladung
- Festes oder nachlaufendes Abstützen
- Horizontale und vertikale SFA 0.001mm / 90° Feinverstellung
- Visible Zero – Nullstellung der Feinjustierung
- Oberer Arm für Messkopf-Freistellung möglich
- Halter für die Endlagenüberwachung
- Untere Anbauleiste
- Seitlich montierter Zylinder

*** siehe Datenblatt für modellspezifische Merkmale ***

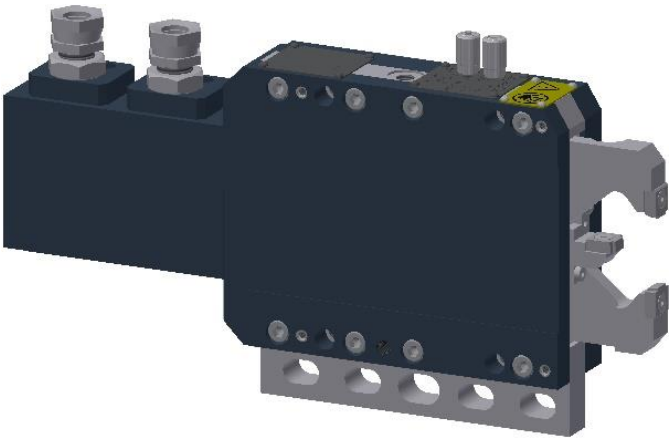

Modelle mit direkt montierten Verschleißplatten

Modelle		GR-4000			GR-4020		GR-4100	
ersetzt		GC29222Y			GR-3520V		GR-6030V	
Spannbereich gesamt	mm	2 - 30			15 - 40		15 - 60	
Verschleißplattensatz 1		2 - 4			15 - 35		15 - 50	
Verschleißplattensatz 2			4 - 12			20 - 40		25 - 60
Verschleißplattensatz 3				12 - 30				

Modelle mit zusätzlichen Spannbacken

Modelle		GR-4300			GR-4400			
ersetzt		GR-115V			GR-320V			
Spannbereich gesamt	mm	15 - 60			10 - 90			
Backensatz 1		15 - 30			10 - 30			
Backensatz 2			30 - 45			30 - 50		
Backensatz 3				45 - 60			50 - 70	
Backensatz 4								70 - 90

Wir bieten außerdem kostenlosen technischen Support für alle Produkte an. Wenden Sie sich an info@arobotech.de für kostenlose Unterstützung zu:

* Modellauswahl * Anwendungsbewertung * Sondermodelle * 3D-Modelle * Zubehör

* Maschinenintegration * Modifikationen * Sondermerkmale * Montagesockel * Ersatzteile

AUTO REST® Schleiflünette | GR-4000-000

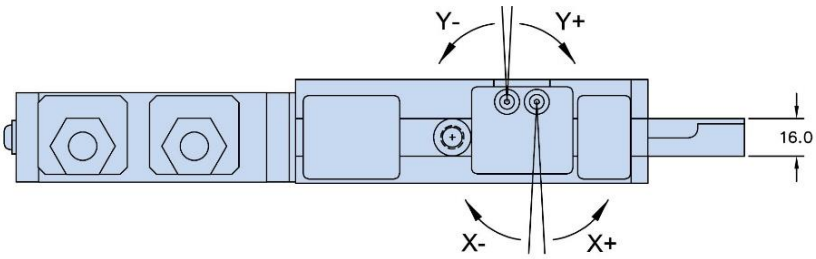

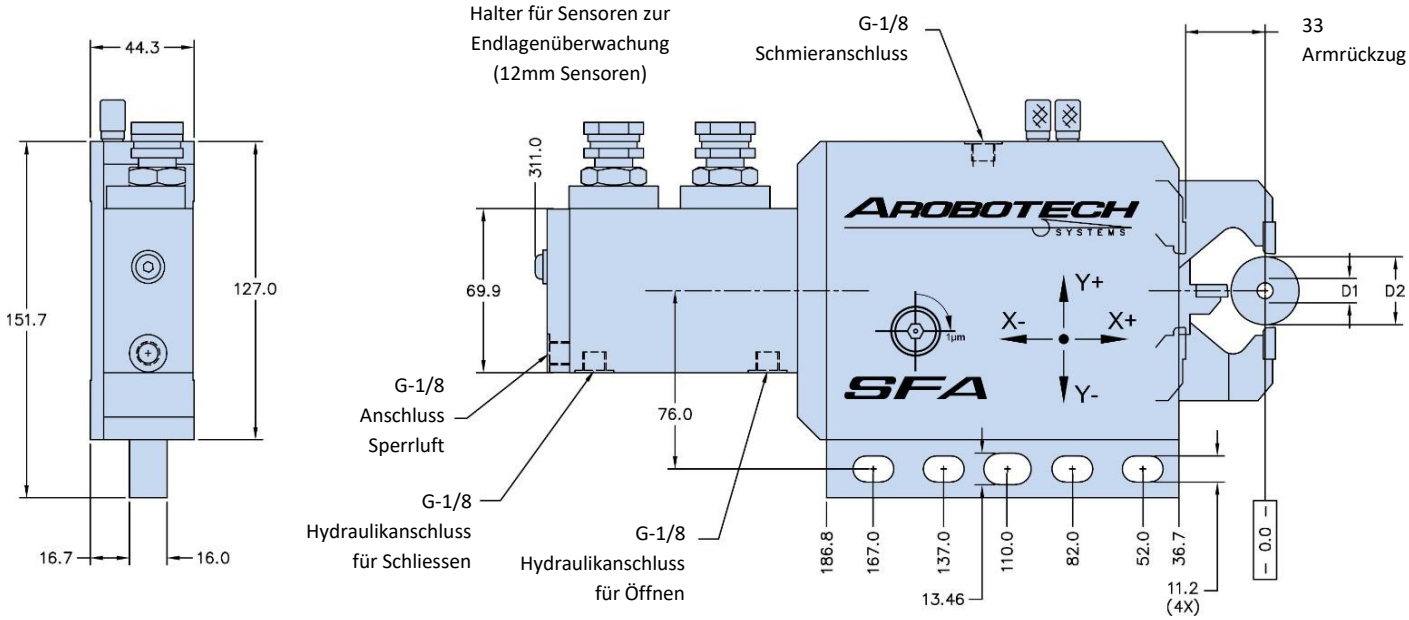

Verschleißplattensatz			1A	2A	3A
Min. Spanndurchmesser	D1	mm	2	4	12
Max. Spanndurchmesser	D2	mm	4	12	30

Feinverstellung in X-Richtung pro Schraubenumdrehung	mm	0.004
Feinverstellung in X-Richtung	mm	±0.20
Feinverstellung in Y-Richtung pro Schraubenumdrehung	mm	0.004
Feinverstellung in Y-Richtung	mm	±0.20
Kolbenfläche	cm2	6.5
Kolbenhub	mm	51
Arbeitsdruck	bar	15 – 30
Maximaldruck	bar	45
Sperrluftdruck	bar	0.3 – 0.5
Schmiervolumen	cm3	0.03 – 0.04
Schmierintervall		Pro Zyklus (oder alle 6 Minuten)
Wiederholgenauigkeit	mm	±0.001
Gewicht	kg	8.3
Max. Hubkapazität	kg	43

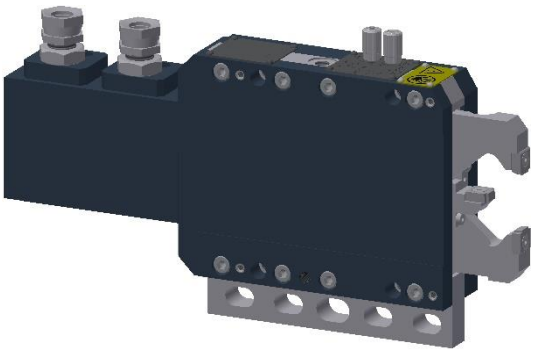

Funktionen:
* Armrückzug für Beladung
* Festes und nachlaufendes Abstützen
* horizontale und vertikale Feinjustierung
* 90° = 0.001mm Feinverstellung
* ‚Visible Zero' Justierschraube
* Halter für Endlage-Sensoren

Für den Einsatz werden noch benötigt:
* Satz Verschleißplatten
* Unterbau für Tischmontage

AUTO REST® Schleiflünette | GR-4020-000

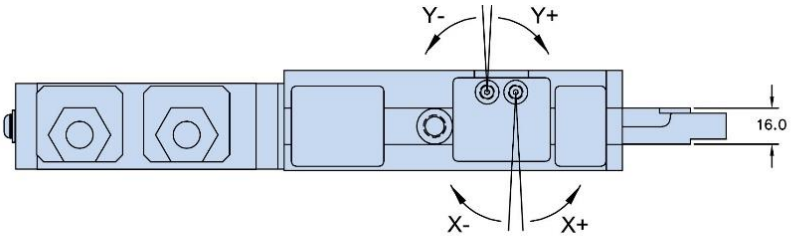

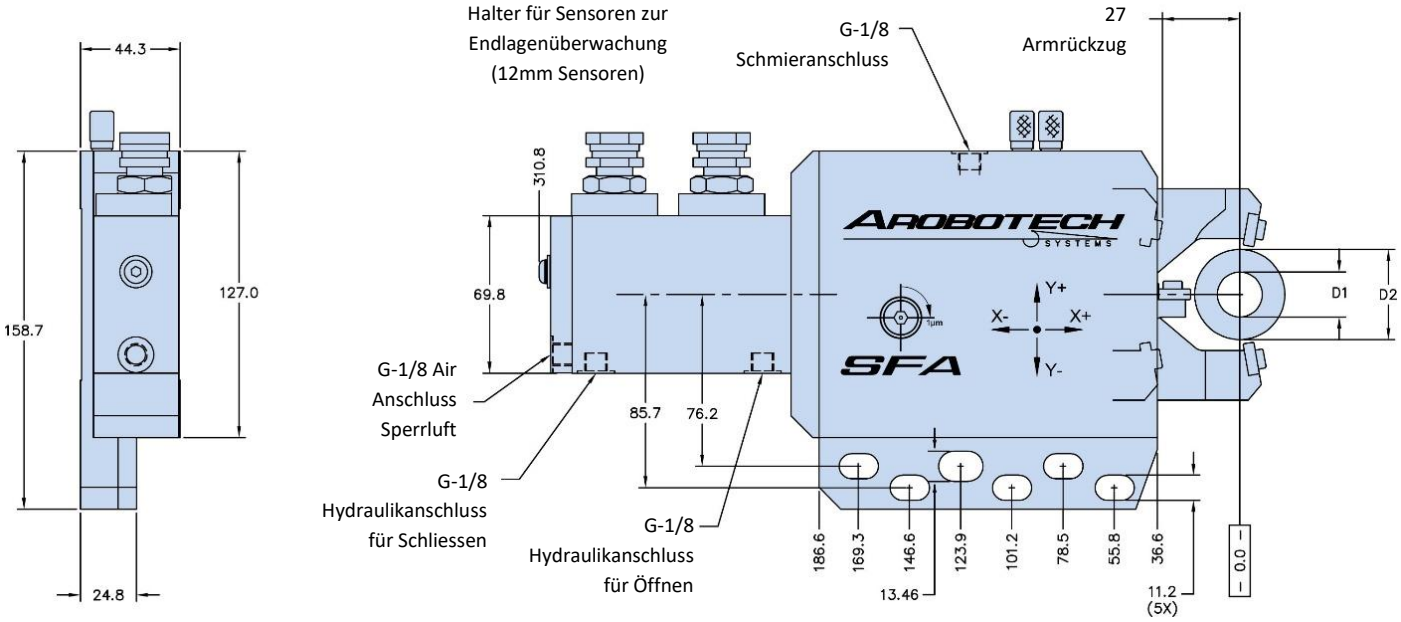

Verschleißplattensatz			1	2
Min. Spanndurchmesser	D1	mm	15	20
Max. Spanndurchmesser	D2	mm	35	40

Feinverstellung in X-Richtung pro Schraubenumdrehung	mm	0.004
Feinverstellung in X-Richtung	mm	±0.20
Feinverstellung in Y-Richtung pro Schraubenumdrehung	mm	0.004
Feinverstellung in Y-Richtung	mm	±0.20
Kolbenfläche	cm2	6.4
Kolbenhub	mm	51
Arbeitsdruck	bar	15 – 30
Maximaldruck	bar	45
Sperrluftdruck	bar	0.3 – 0.5
Schmiervolumen	cm3	0.03 – 0.04
Schmierintervall		Pro Zyklus (oder alle 6 Minuten)
Wiederholgenauigkeit	mm	±0.001
Gewicht	kg	8.5
Max. Hubkapazität	kg	43

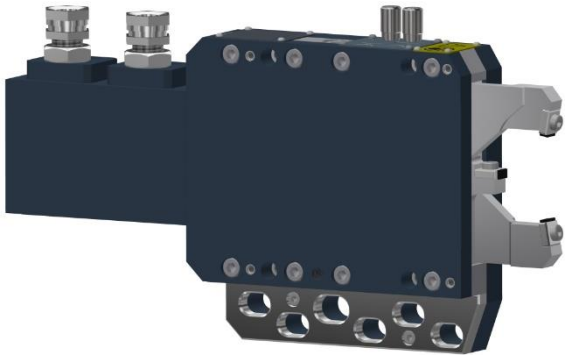

Funktionen:
* Armrückzug für Beladung
* Festes und nachlaufendes Abstützen
* horizontale und vertikale Feinjustierung
* 90° = 0.001mm Feinverstellung
* ‚Visible Zero' Justierschraube
* Halter für Endlage-Sensoren

Für den Einsatz werden noch benötigt:
* Satz Verschleißplatten
* Unterbau für Tischmontage

AUTO REST® Schleiflünette | GR-4100-000

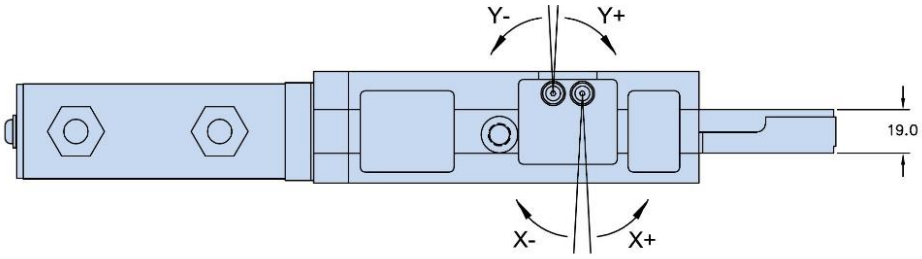

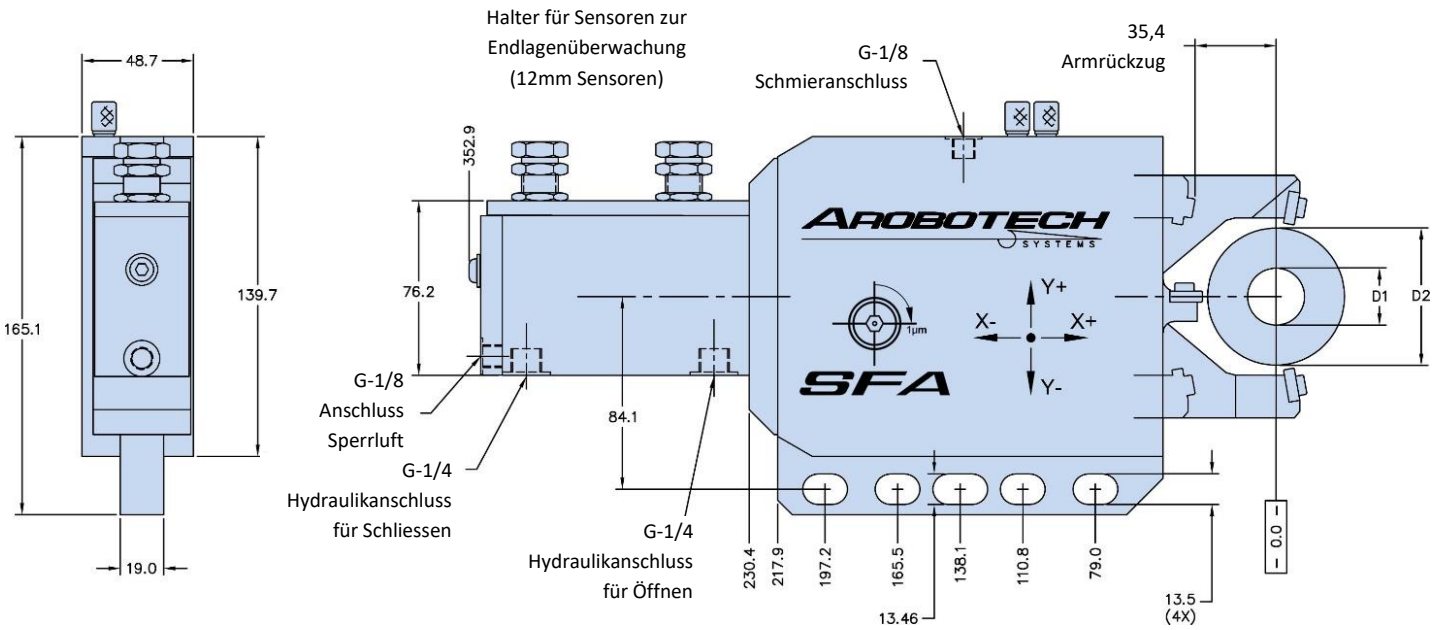

Verschleißplattensatz			1	2
Min. Spanndurchmesser	D1	mm	15	25
Max. Spanndurchmesser	D2	mm	50	60

Feinverstellung in X-Richtung pro Schraubenumdrehung	mm	0.004
Feinverstellung in X-Richtung	mm	±0.20
Feinverstellung in Y-Richtung pro Schraubenumdrehung	mm	0.004
Feinverstellung in Y-Richtung	mm	±0.20
Kolbenfläche	cm2	6.4
Kolbenhub	mm	69.5
Arbeitsdruck	bar	15 – 30
Maximaldruck	bar	45
Sperrluftdruck	bar	0.3 – 0.5
Schmiervolumen	cm3	0.04 – 0.06
Schmierintervall		Pro Zyklus (oder alle 6 Minuten)
Wiederholgenauigkeit	mm	±0.001
Gewicht	kg	11
Max. Hubkapazität	kg	43

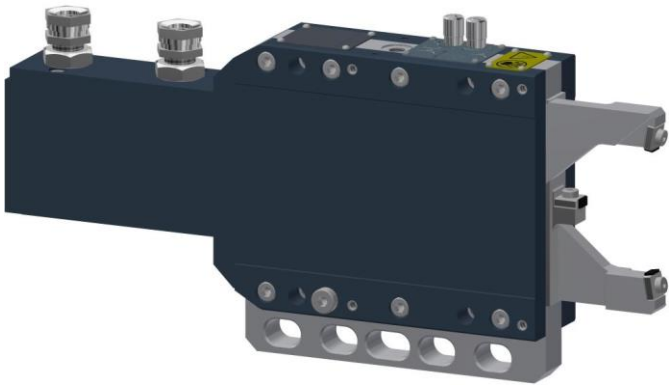

Funktionen:
* Armrückzug für Beladung
* Festes und nachlaufendes Abstützen
* horizontale und vertikale Feinjustierung
* 90° = 0.001mm Feinverstellung
* ‚Visible Zero' Justierschraube
* Halter für Endlage-Sensoren

Für den Einsatz werden noch benötigt:
* Satz Verschleißplatten
* Unterbau für Tischmontage

AUTO REST® Schleiflünette | GR-4300-000

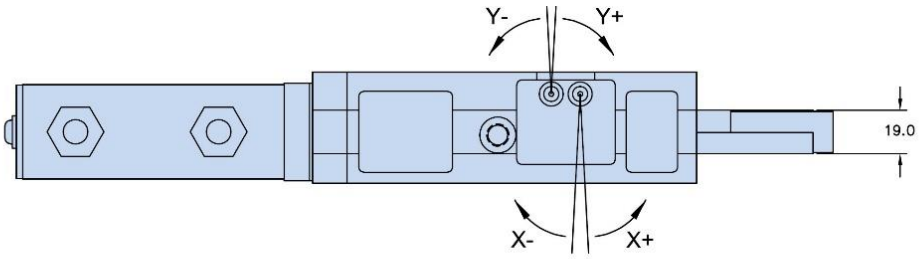

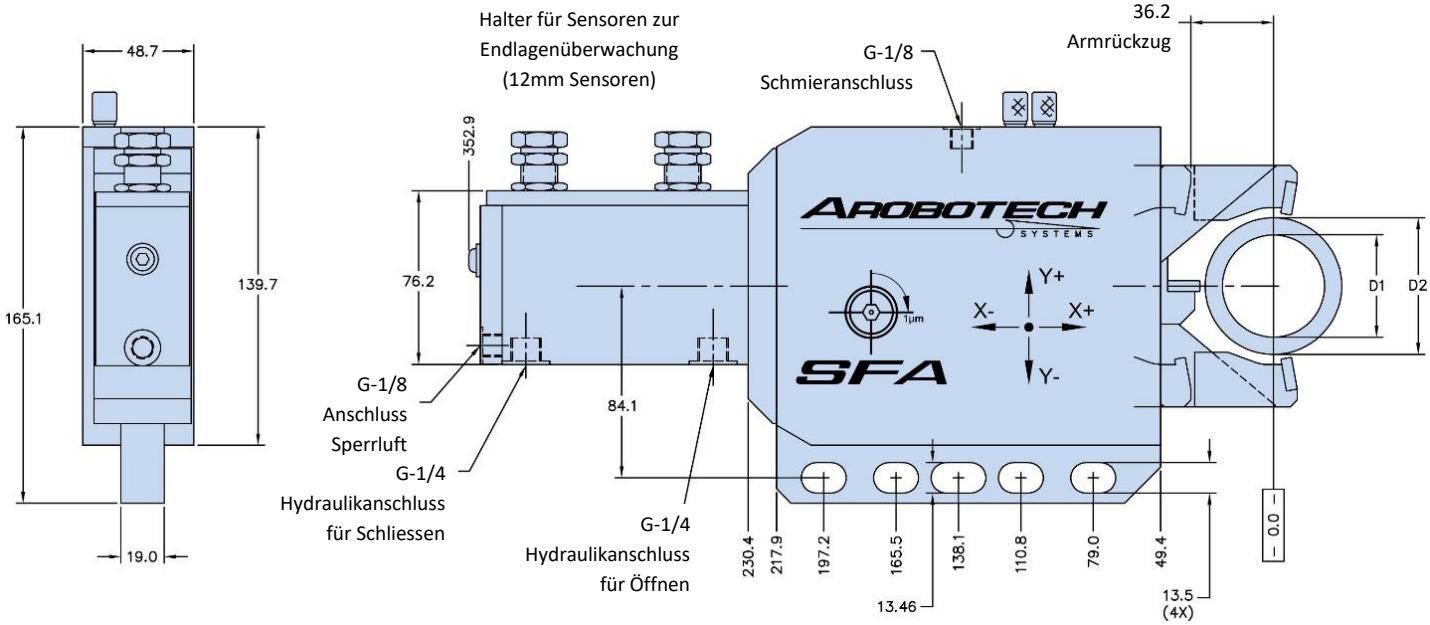

Backensatz			1	2	3
Min. Spanndurchmesser	D1	mm	15	30	45
Max. Spanndurchmesser	D2	mm	30	45	60

Feinverstellung in X-Richtung pro Schraubenumdrehung	mm	0.004
Feinverstellung in X-Richtung	mm	±0.20
Feinverstellung in Y-Richtung pro Schraubenumdrehung	mm	0.004
Feinverstellung in Y-Richtung	mm	±0.20
Kolbenfläche	cm2	6.4
Kolbenhub	mm	57.5
Arbeitsdruck	bar	15 – 30
Maximaldruck	bar	45
Sperrluftdruck	bar	0.3 – 0.5
Schmiervolumen	cm3	0.04 – 0.06
Schmierintervall		Pro Zyklus (oder alle 6 Minuten)
Wiederholgenauigkeit	mm	±0.001
Gewicht	kg	11
Max. Hubkapazität	kg	43

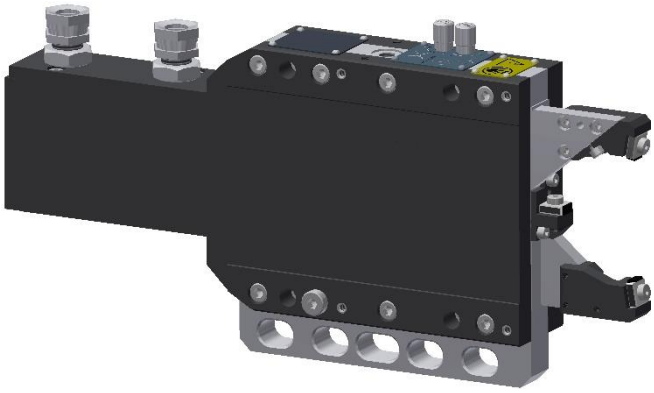

Funktionen:
* Armrückzug für Beladung
* Festes und nachlaufendes Abstützen
* horizontale und vertikale Feinjustierung
* 90° = 0.001mm Feinverstellung
* ‚Visible Zero' Justierschraube
* Halter für Endlage-Sensoren

Für den Einsatz werden noch benötigt:
* Satz Backen
* Satz Verschleißplatten
* Unterbau für Tischmontage

AUTO REST® Schleiflünette | GR-4400-000

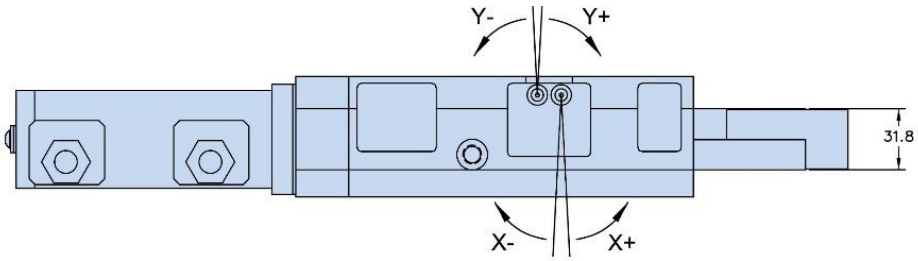

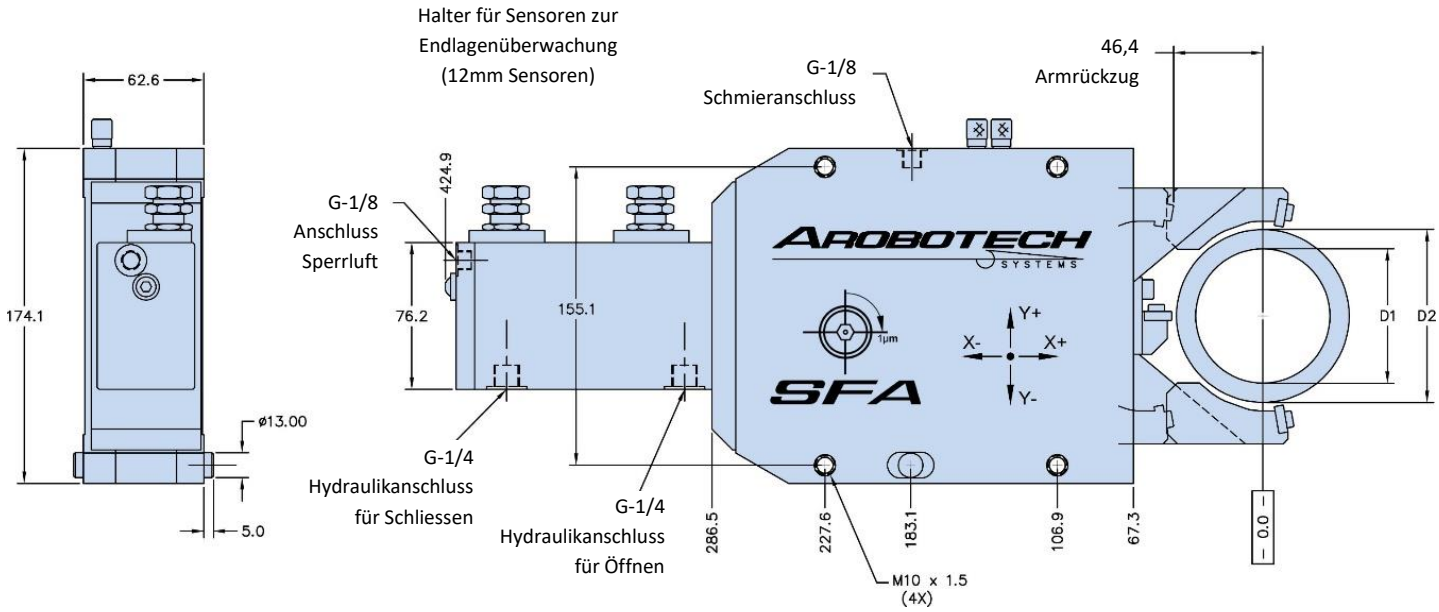

Backensatz			1	2	3	4
Min. Spanndurchmesser	D1	mm	10	30	50	70
Max. Spanndurchmesser	D2	mm	30	50	70	90

Feinverstellung in X-Richtung pro Schraubenumdrehung	mm	0.004
Feinverstellung in X-Richtung	mm	±0.20
Feinverstellung in Y-Richtung pro Schraubenumdrehung	mm	0.004
Feinverstellung in Y-Richtung	mm	±0.20
Kolbenfläche	cm2	11.4
Kolbenhub	mm	76
Arbeitsdruck	bar	15 – 30
Maximaldruck	bar	45
Sperrluftdruck	bar	0.3 – 0.5
Schmiervolumen	cm3	0.05 – 0.10
Schmierintervall		Pro Zyklus (oder alle 6 Minuten)
Wiederholgenauigkeit	mm	±0.001
Gewicht	kg	18
Max. Hubkapazität	kg	78

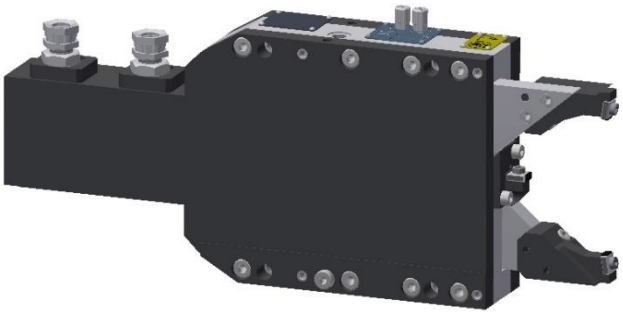

Funktionen:
* Armrückzug für Beladung
* Festes und nachlaufendes Abstützen
* horizontale und vertikale Feinjustierung
* 90° = 0.001mm Feinverstellung
* ‚Visible Zero' Justierschraube
* Halter für Endlage-Sensoren

Für den Einsatz werden noch benötigt:
* Satz Backen
* Satz Verschleißplatten
* Unterbau für Tischmontage

Produktübersicht – Kurbelwellenlünetten

Merkmale:

- Armrückzug für die Be- und Entladung
- Verlängerte Backenausführung zur Schwingkreisfreistellung
- Festes oder nachlaufendes Abstützen
- Horizontale und vertikale SFA 0.001mm / 90° Feinverstellung
- Visible Zero – Nullstellung der Feinjustierung
- Oberer Arm für Messkopf-Freistellung möglich
- Halter für die Endlagenüberwachung
- Untere Anbauleiste
- Seitlich montierter Zylinder

*** siehe Datenblatt für modellspezifische Merkmale ***

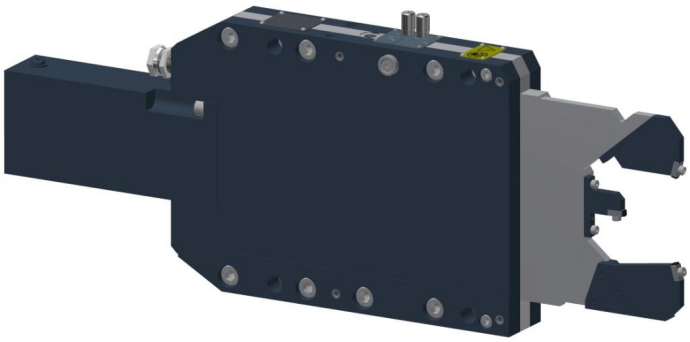

Modelle		**GR-6000**							**GR-6100**			
ersetzt		GR-1150V-SDG							GR-1350V			
Spannbereich	mm	15 - 95							43 - 95			
Backensatz 1		15 - 35							43 - 56			
Backensatz 2			25 - 45							56 - 69		
Backensatz 3				35 - 55							69 - 82	
Backensatz 4					45 - 65							82 - 95
Backensatz 5						55 - 75						
Backensatz 6							65 - 85					
Backensatz 7								75 - 95				

Modelle		**GR-6200**							**GR-6300**				
ersetzt		GC29403A							GC30916A				
Spannbereich	mm	60 - 130							40 - 140				
Backensatz 1		60-70							40-62				
Backensatz 2			70-80							62-74			
Backensatz 3				80-90							74-96		
Backensatz 4					90-100							96-118	
Backensatz 5						100-110							118-140
Backensatz 6							110-120						
Backensatz 7								120-130					

Außerdem bieten wir kostenlosen technischen Support für alle Produkte an. Wenden Sie sich an info@arobotech.de für kostenlose Unterstützung zu:

* Modellauswahl * Anwendungsbewertung * Sondermodelle * 3D-Modelle * Zubehör

* Maschinenintegration * Modifikationen * Sondermerkmale * Montagesockel * Ersatzteile

AUTO REST® Schleiflünette | GR-6000-000

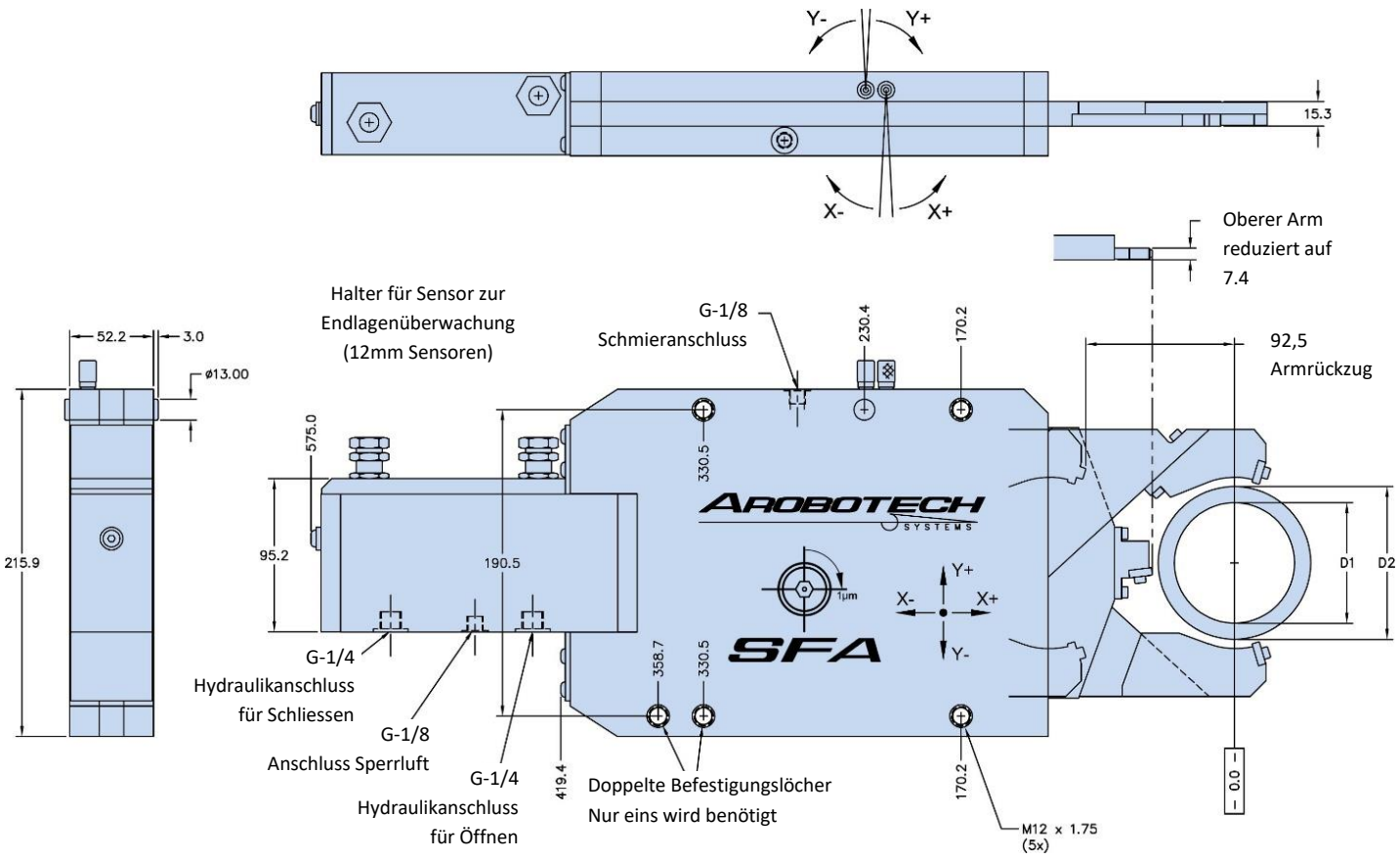

Backensatz			1	2	3	4	5	6	7
Min. Spanndurchmesser	D1	mm	15	25	35	45	55	65	75
Max. Spanndurchmesser	D2	mm	35	45	55	65	75	85	95

Feinverstellung in X-Richtung pro Schraubenumdrehung	mm	0.004
Feinverstellung in X-Richtung	mm	±0.20
Feinverstellung in Y-Richtung pro Schraubenumdrehung	mm	0.004
Feinverstellung in Y-Richtung	mm	±0.20
Kolbenfläche	cm2	11.4
Kolbenhub	mm	125.2
Arbeitsdruck	bar	10 – 27
Maximaldruck	bar	32
Sperrluftdruck	bar	0.3 – 0.5
Schmiervolumen	cm3	0.10 – 0.15
Schmierintervall		Pro Zyklus (oder alle 6 Minuten)
Wiederholgenauigkeit	mm	±0.001
Gewicht	kg	27
Max. Hubkapazität	kg	83

Funktionen:
* Armrückzug für Beladung
* verlängerte Reichweite für mehr Freiraum
* Festes und nachlaufendes Abstützen
* horizontale und vertikale Feinjustierung
* 90° = 0.001mm Feinverstellung
* ‚Visible Zero' Justierschraube
* Halter für Endlage-Sensor
* oberer Arm für einschwenkenden Messkopf auf Minimalmaß verschlankt

Für den Einsatz werden noch benötigt:
* Satz Backen
* Satz Verschleißplatten
* Unterbau für Tischmontage

AUTO REST® Schleiflünette | GR-6100-527

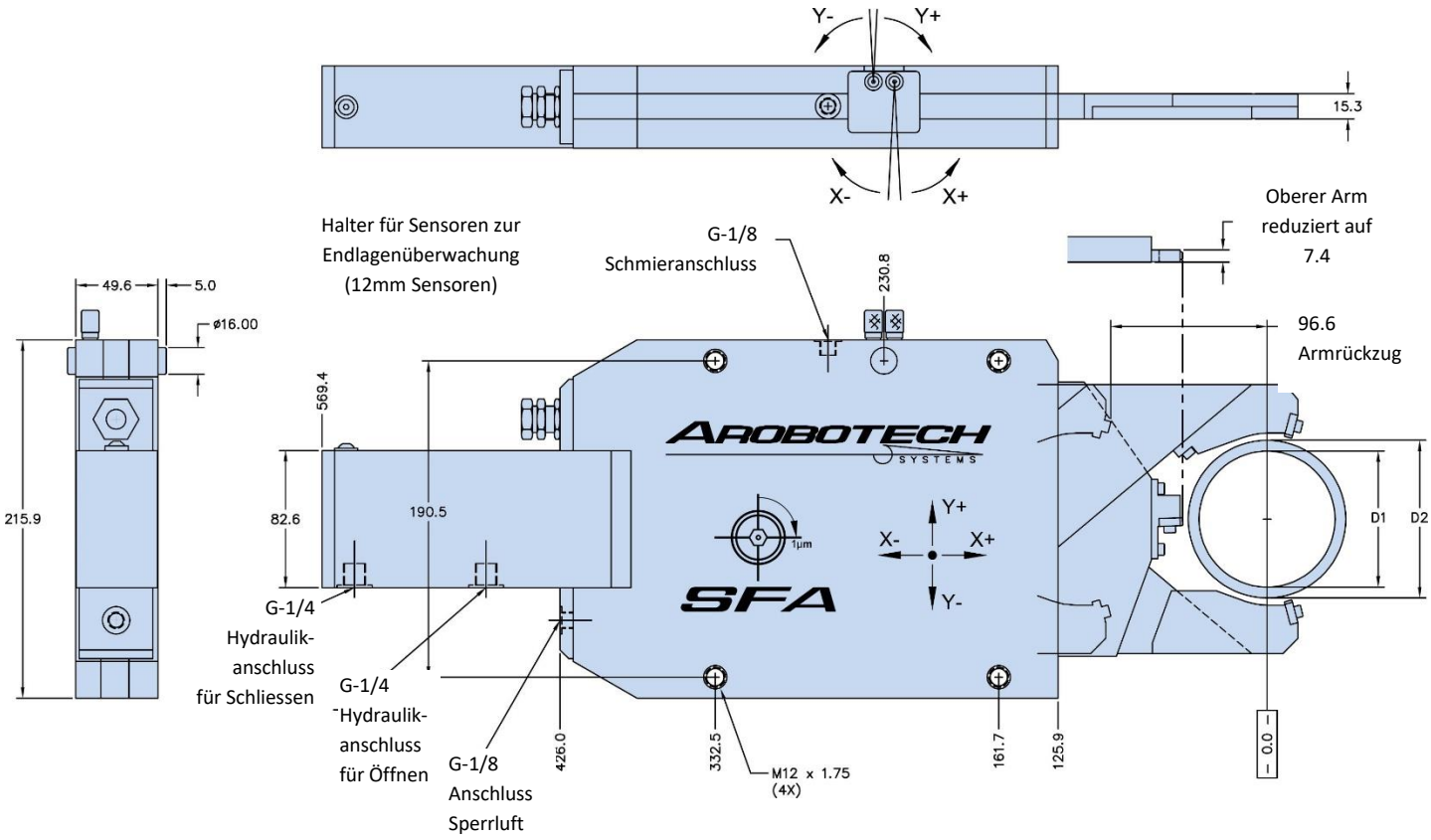

Backensatz			1	2	3	4
Min. Spanndurchmesser	D1	mm	43	56	69	82
Max. Spanndurchmesser	D2	mm	56	69	82	95

Feinverstellung in X-Richtung pro Schraubenumdrehung	mm	0.004
Feinverstellung in X-Richtung	mm	±0.20
Feinverstellung in Y-Richtung pro Schraubenumdrehung	mm	0.004
Feinverstellung in Y-Richtung	mm	±0.20
Kolbenfläche	cm2	11.4
Kolbenhub	mm	127
Arbeitsdruck	bar	10 – 27
Maximaldruck	bar	32
Sperrluftdruck	bar	0.3 – 0.5
Schmiervolumen	cm3	0.15 – 0.20
Schmierintervall		Pro Zyklus (oder alle 6 Minuten)
Wiederholgenauigkeit	mm	±0.001
Gewicht	kg	24
Max. Hubkapazität	kg	70

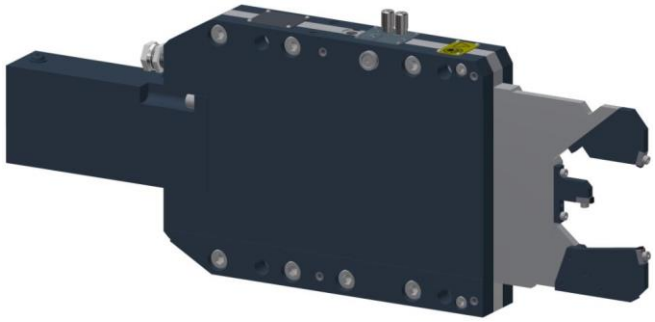

Funktionen:
* Armrückzug für Beladung
* Festes und nachlaufendes Abstützen
* horizontale und vertikale Feinjustierung
* 90° = 0.001mm Feinverstellung
* ‚Visible Zero' Justierschraube
* Halter für Endlage-Sensoren
* oberer Arm für einschwenkenden Messkopf auf Minimalmaß verschlankt

Für den Einsatz werden noch benötigt:
* Satz Backen
* Satz Verschleißplatten
* Unterbau für Tischmontage

AUTO REST® Schleiflünette | GR-6200-000

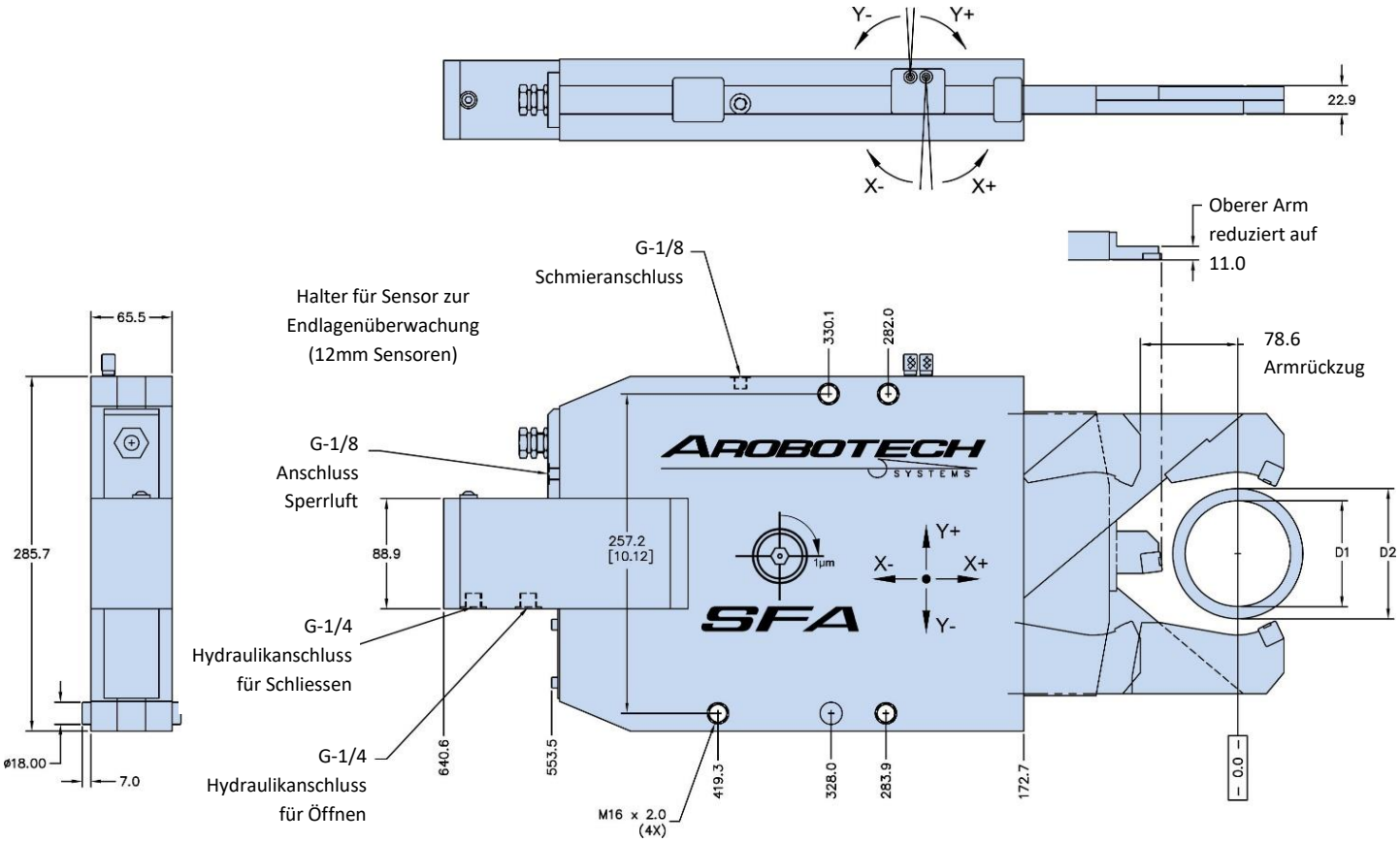

Backensatz			1	2	3	4	5	6	7
Min. Spanndurchmesser	D1	mm	60	70	80	90	100	110	120
Max. Spanndurchmesser	D2	mm	70	80	90	100	110	120	130

Feinverstellung in X-Richtung pro Schraubenumdrehung	mm	0.004
Feinverstellung in X-Richtung	mm	±0.20
Feinverstellung in Y-Richtung pro Schraubenumdrehung	mm	0.004
Feinverstellung in Y-Richtung	mm	±0.20
Kolbenfläche	cm2	20.3
Kolbenhub	mm	135
Arbeitsdruck	bar	10 – 27
Maximaldruck	bar	32
Sperrluftdruck	bar	0.3 – 0.5
Schmiervolumen	cm3	0.25 – 0.35
Schmierintervall		Pro Zyklus (oder alle 6 Minuten)
Wiederholgenauigkeit	mm	±0.001
Gewicht	kg	50.4
Max. Hubkapazität	kg	125

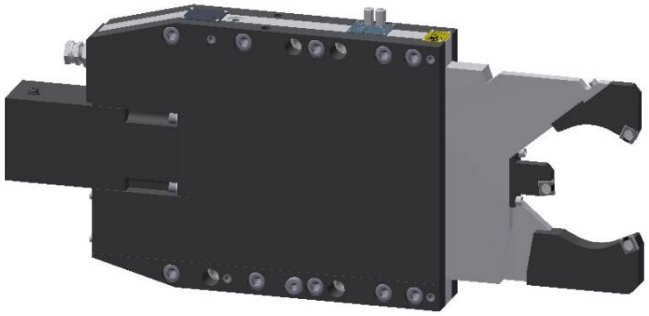

Funktionen:
* Armrückzug für Beladung
* verlängerte Reichweite für mehr Freiraum
* Festes und nachlaufendes Abstützen
* horizontale und vertikale Feinjustierung
* 90° = 0.001mm Feinverstellung
* ‚Visible Zero' Justierschraube
* Halter für Endlage-Sensor
* oberer Arm für einschwenkenden Messkopf auf Minimalmaß verschlankt

Für den Einsatz werden noch benötigt:
* Satz Backen
* Satz Verschleißplatten
* Unterbau für Tischmontage

AUTO REST® Schleiflünette | GR-6300-000

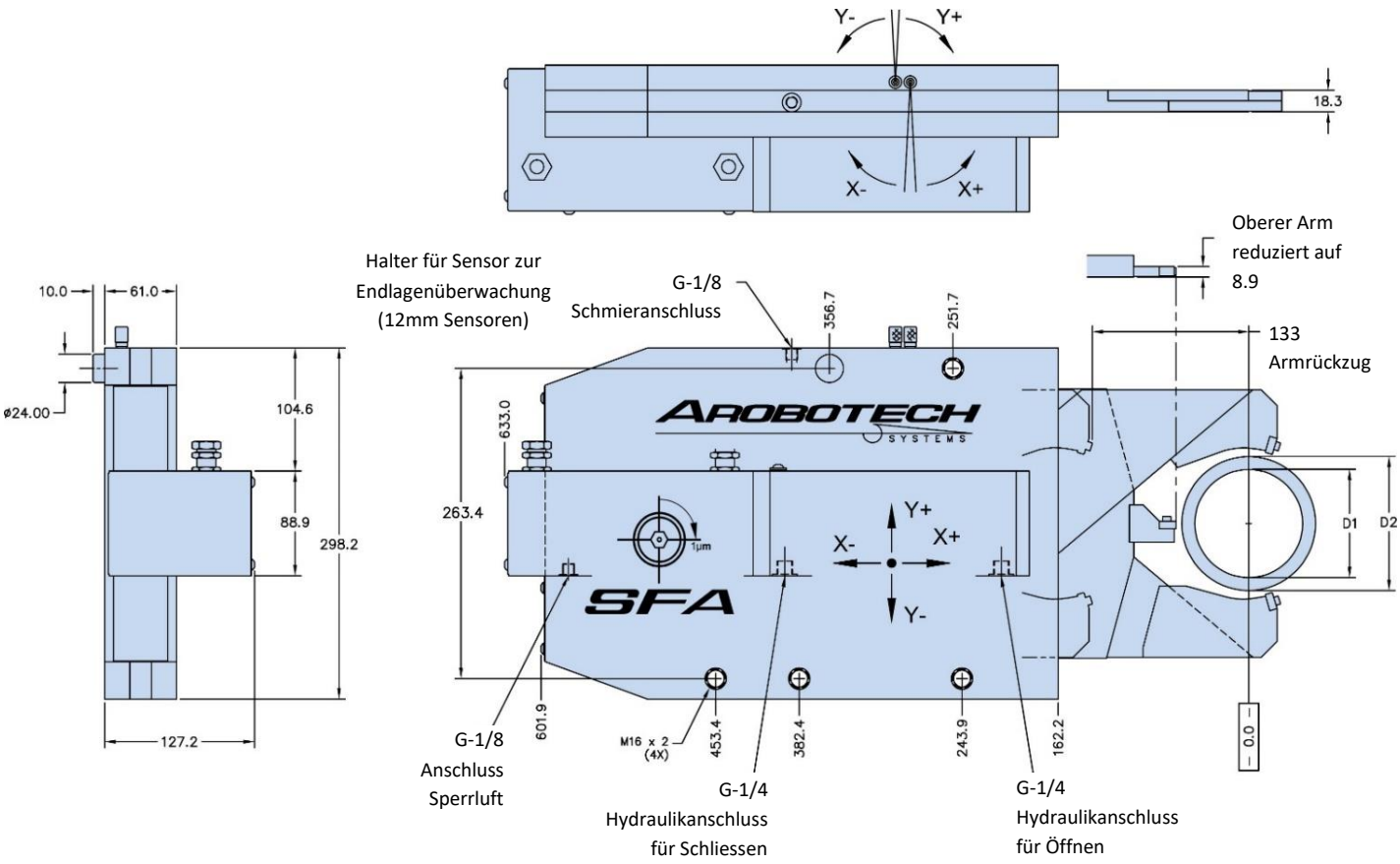

Backensatz			1	2	3	4	5
Min. Spanndurchmesser	D1	mm	40	62	74	96	118
Max. Spanndurchmesser	D2	mm	62	74	96	118	140

Feinverstellung in X-Richtung pro Schraubenumdrehung	mm	0.004
Feinverstellung in X-Richtung	mm	±0.20
Feinverstellung in Y-Richtung pro Schraubenumdrehung	mm	0.004
Feinverstellung in Y-Richtung	mm	±0.20
Kolbenfläche	cm2	20.3
Kolbenhub	mm	178
Arbeitsdruck	bar	10 – 27
Maximaldruck	bar	32
Sperrluftdruck	bar	0.3 – 0.5
Schmiervolumen	cm3	0.25 – 0.35
Schmierintervall		Pro Zyklus (oder alle 6 Minuten)
Wiederholgenauigkeit	mm	±0.001
Gewicht	kg	64
Max. Hubkapazität	kg	127

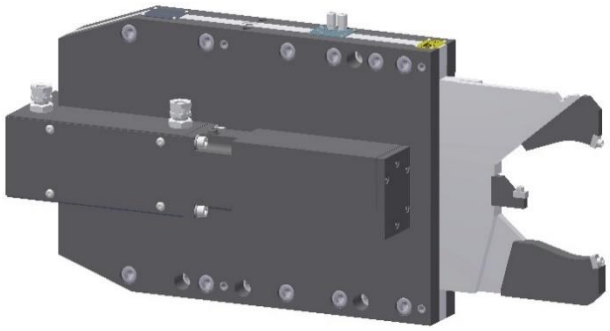

Funktionen:
* Armrückzug für Beladung
* verlängerte Reichweite für mehr Freiraum
* Festes und nachlaufendes Abstützen
* horizontale und vertikale Feinjustierung
* 90° = 0.001mm Feinverstellung
* ‚Visible Zero' Justierschraube
* Halter für Endlage-Sensor
* oberer Arm für einschwenkenden Messkopf auf Minimalmaß verschlankt

Für den Einsatz werden noch benötigt:
* Satz Backen
* Satz Verschleißplatten
* Unterbau für Tischmontage

Warnung! AUTO REST®-Schleiflünetten werden hydraulisch betrieben. Lassen Sie jederzeit Vorsicht walten, um Verletzungen oder Schäden an der Ausrüstung zu vermeiden.

Dieses Dokument hat unter keinen Umständen Vorrang vor den Betriebs- und Sicherheitsrichtlinien des Maschinenherstellers.

Hydraulik

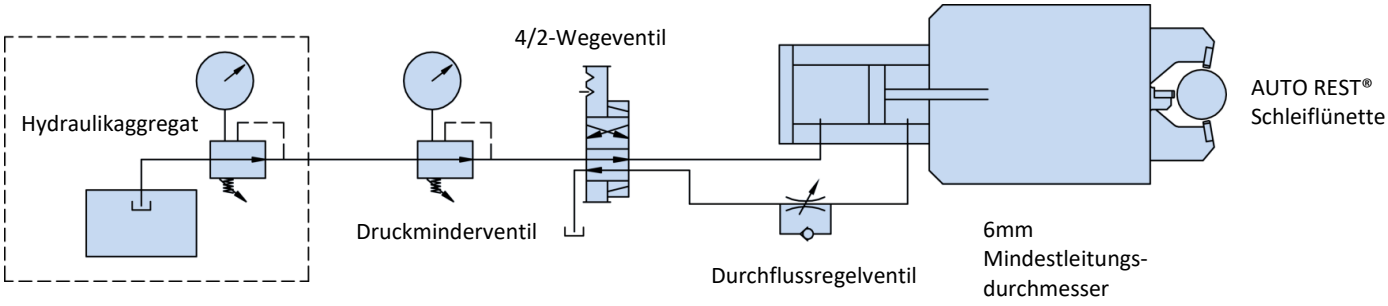

Vorbereitung für Sperrluft

Der Sperrluftanschluss dient zur Erzeugung eines Überdrucks von 0,3 bis 0,5 bar in der Auto Rest® Schleiflünette, damit Eindringen von Schleifpartikel verhindert werden kann.

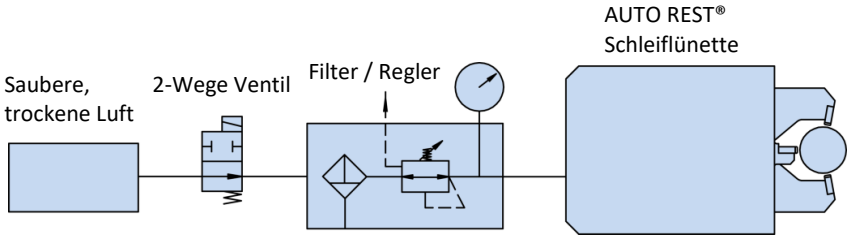

Hydraulik

Die Lünetten werden über einen einfachen Hydraulikzylinder angesteuert. Er bewirkt das Öffnen und Schließen der Arme der Lünette. Anforderungen and die Hydraulik:

- Hydraulik-Versorgung, Fördermenge 11 l/min bei 34 bar. Siehe Bedienerhandbuch für den empfohlenen Arbeitsdruck des jeweiligen Modells. Die Hydraulikpumpe muss den Druck zur Lünette beim Spannen und Lösen beibehalten.
- 4/2-Wege-Ventil mit Druckminderer.
- Durchflussregelventil – empfohlene Schließzeit der Lünette 1 Sekunde.
- Mindestdurchmesser der Hydraulikleitung – 6 mm (0,25 Zoll).

Elektrik

Maschinensteuerung

Die Einbindung in die Maschinensteuerung muss vom Maschinenhersteller bereitgestellt werden. Arobotech Systems liefert keine Anbindung an die Maschinensteuerung.

Endlagenüberwachung

Die Lünetten sind vorbereitet für Endlagenüberwachung, beidseitig, mit Haltern für Näherungsgrenztastern (Sensoren). Die Sensoren werden in die Steuerung eingebunden und müssen kundenseitig bereitgestellt werden. Siehe Bedienungsanleitung für Angaben zu Sensorgröße.

Schutztür

Die Maschine is steuerungsseitig so auszulegen, dass im Einrichtbetrieb das Ein- und Ausfahren der Backen bei geöffneter Schutztür möglich ist. Dabei sind die Unfallverhütungsvorschriften zu beachten.

Schmierung

Die Lünettenschmierung in der Maschine muss durch die Zuführung einer definierten Ölmenge bei jeder Schließbewegung oder alle 6 Minuten erfolgen. Die empfohlene Dosiermenge ist in der mitgelieferten Zeichnung angegeben.

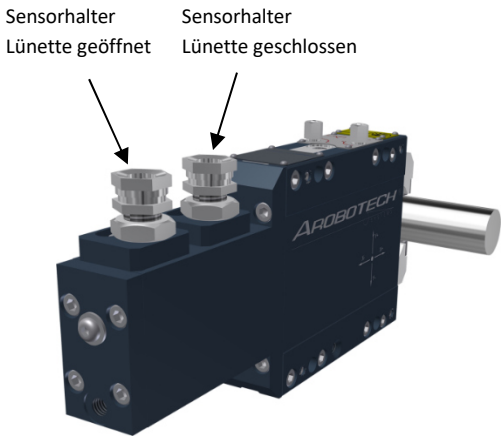

Bohrung mit Übermaß empfohlen für die Montageschrauben

Schraubengröße	Bohrungsgröße im Unterbau
M6	8.0
M8	10.5
M10	13.5
M12	16.0
M16	20.5
M20	25.0

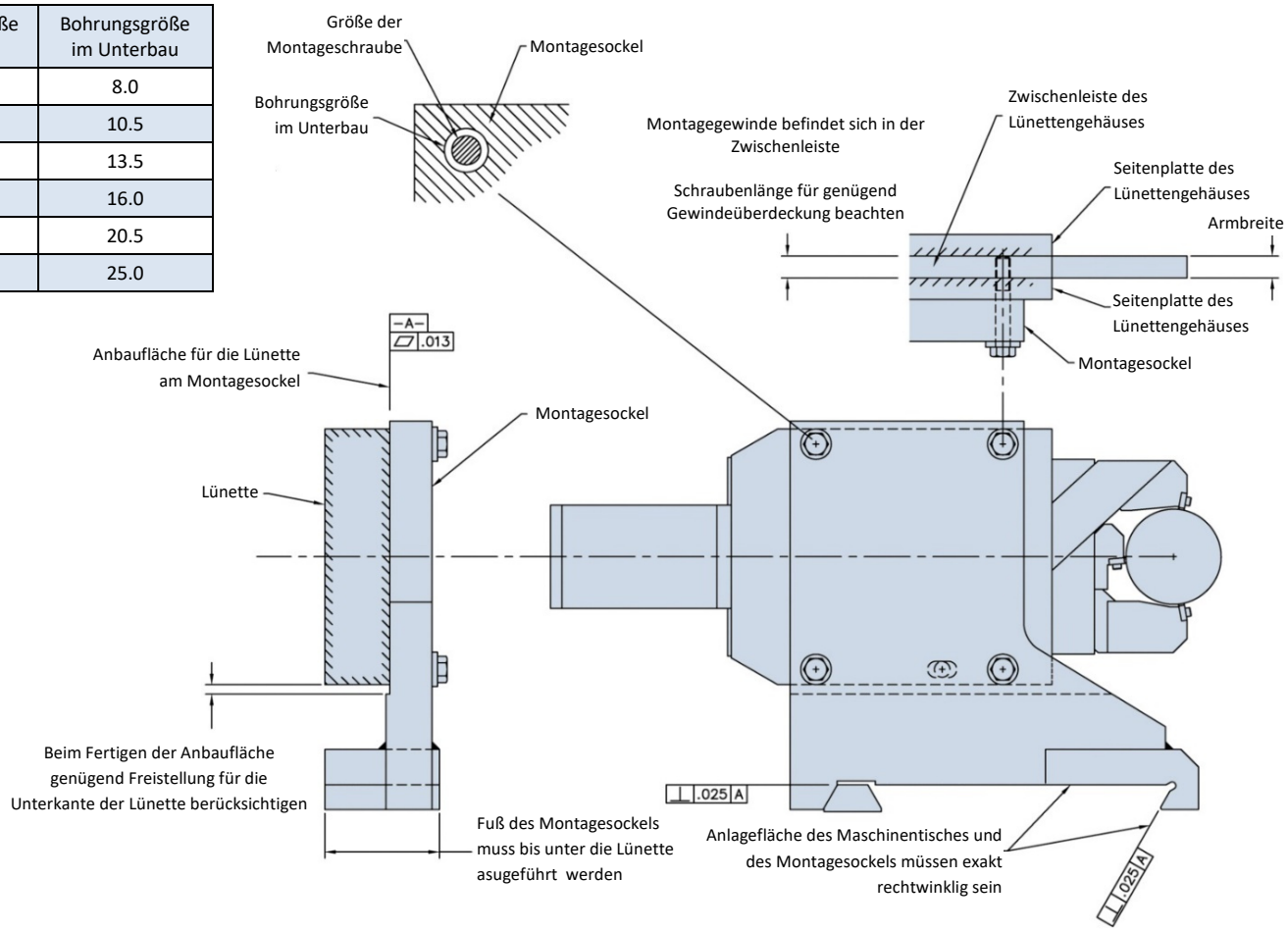

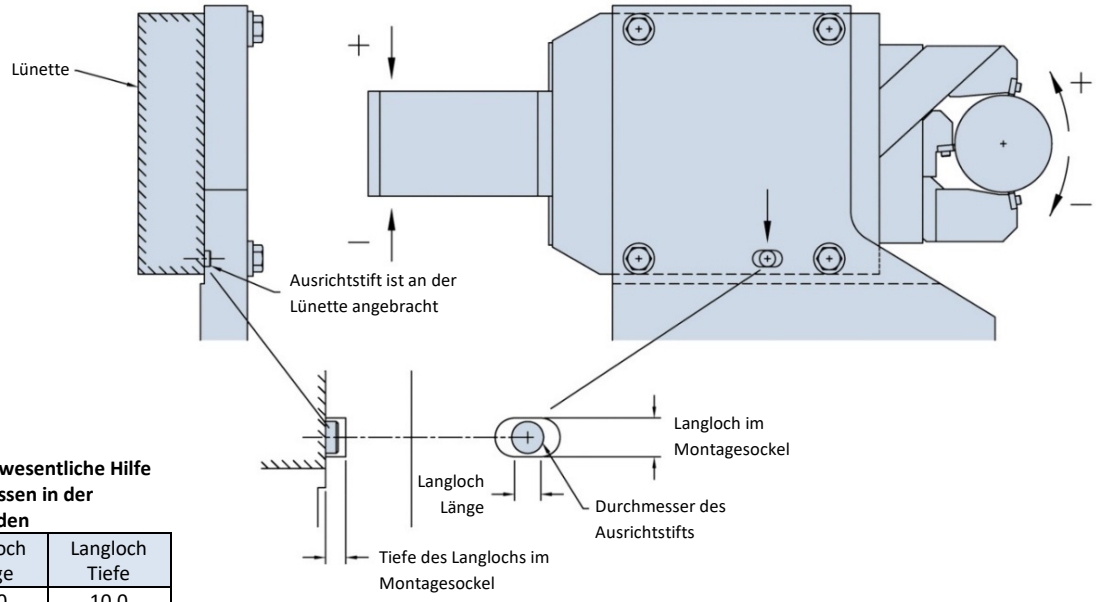

Ausrichtstift und Langloch sind eine wesentliche Hilfe für die Lünettenausrichtung und müssen in der Sockelkonstruktion vorgesehen werden

Ausrichtstift Größe	Langloch Größe	Langloch Länge	Langloch Tiefe
13.00	13.50	13.0	10.0
16.00	16.50	16.0	12.0
18.00	18.50	18.0	14.0
24.00	24.50	24.0	16.0

Arobotech bietet eine umfassende Palette an Zubehör für die AUTO REST® Schleiflünetten an:

- Montagesockel
- Hydraulikaggregat
- Schmieraggregat
- Ventilblock
- Auflageprismen
- Meisterwelle
- Einricht-Messuhren
- Spezialwerkzeuge

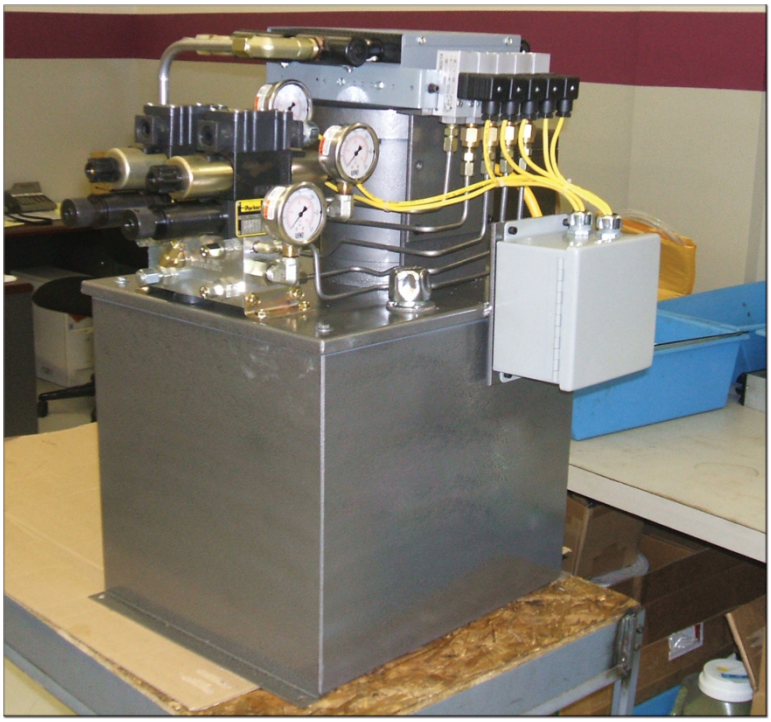

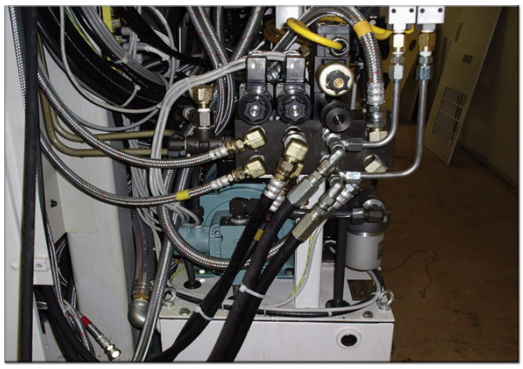

Unsere Verpflichtung

Arobotech Systems ist ein Full-Service Unternehmen. Unsere Kundenbeziehung geht weit über den Zeitpunkt des Verkaufs und der Auslieferung hinaus. Der Erwerb einer Arobotech Lünette macht Sie nicht nur zum Besitzer eines ausgezeichneten Präzisionsspannmittels, sondern eröffnet Ihnen auch Zugriff auf viele Jahre Erfahrung im Bereich Spannmittel.

Unterstützung für alle Arobotech Produkte wird über die gesmate Betriebslebensdauer angeboten.

Verfügbarer Service

Installation
Erfahrenes Fachpersonal unterstützt Sie bei AUTO REST® Schleiflünetten und Zubehör

Schulung
Unsere Fachleute bieten Schulungen für Ihre Planungs- und Produktionsmitarbeiter an

Fehlersuche und Problemlösung
Viele Jahre Arobotech Erfahrung bei der Lösung von Problemen in Schleifprozess und Abstützsituationen stehen Ihnen zur Verfügung – auch als Vor-Ort-Leistung. Fragen Sie an unter info@arobotech.de

Reparatur und Überholung

info@arobotech.de

Reparatur und Überholung

Arobotech bietet einen umfassenden Reparatur- und Überholungsservice. Beschädigte oder abgenutzte Lünetten können zur kostenlosen Begutachtung zurückgesandt werden.

Gebrauchte Lünette

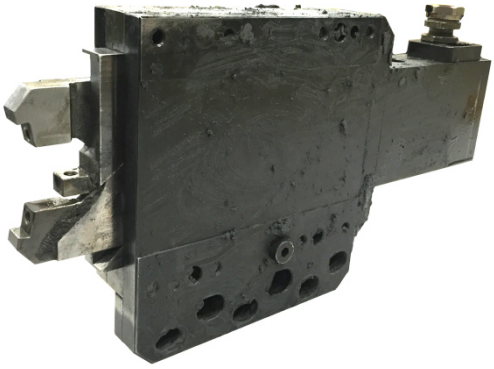

Reparierte / Aufbereitete Lünette

Rücksendung zur Begutachtung

Alle Rücksendungen erfordern eine RMA-Nummer.

Kontaktieren Sie uns, um eine RMA-Nummer anzufordern.
www.arobotech.com/service/
+001 248-588-9080
service@arobotech.com

Nach Absprache können Arobotech Produkte unter folgenden Bedingungen zur kostenfreien Begutachtung zurückgesandt werden:

- Geben Sie die RMA-Nummer auf der Außenseite des Versandkartons sowie auf allen Lieferpapieren an.
- Beschriften als: „Return for Evaluation“ (Rücksendung zur Begutachtung)
- Legen Sie eine Beschreibung des Symptoms oder Problems bei, das die Ursache für die Rücksendung ist (wie auf dem RMA-Formular angegeben).
- Geben Sie Ihre Kontaktdaten an (wie im RMA-Formular angegeben).
- Wählen Sie eine angemessene Verpackung, um Transportschäden zu vermeiden.
- Der Kunde trägt alle Versandkosten.

Senden Sie die Lünette(n) an:	Sendungen von außerhalb der USA müssen in den Begleitdokumenten folgende Anmerkung enthalten:	Versandbedingung: DDP
Arobotech Systems **1524 E. Avis Drive** **Madison Heights, MI 48071** **USA**	**„These goods were manufactured in the United States and are being returned for repair”** *(Reparatursendung von Waren, die in den USA gefertigt wurden)*	Bei Fragen kontaktieren Sie uns: +001 248-588-9080 sales@arobotech.com

Bitte benachrichtigen Sie uns unter sales@arobotech.com, wenn Sie eine Rücksendung veranlassen, damit wir die Sendung verfolgen und unser Begutachtungsteam vorbereiten können.

Begutachtungsbericht
Unser Team wird eine vollständige Begutachtung durchführen und einen Bericht erstellen (einschl. der Kosten für die Reparatur/Überholung). Der Zeitraum für die Begutachtung und die Erstellung des Berichts beträgt ca. 2 Wochen ab Sendungseingang.

Nach Fertigstellung des Berichts ist einer der folgenden Schritte innerhalb von 90 Tagen erforderlich:

- Reparaturauftrag
- Rücksendung der Lünette ohne Raparatur
- Entsorgung in unserem Werk (schriftliche Anweisung erforderlich)

AUTO REST® Schleiflünette

Arobotech Systems, Inc.
World Headquarters
1524 E. Avis Drive
Madison Heights, MI 48071 USA
+001 (248) 588-9080
+001 (248) 588-9370 (Fax)
Sales@arobotech.com
Service@arobotech.com

GSN Schleiftechnik GmbH
Im Moosfeld 5
73495 Stödtlen
Germany
+49 (0)7964 – 33111 790
info@arobotech.de

AMT Shanghai Technology
and Service Center (AMT STC)
No.8 Building, No.81 MeiYue Road
China (Shanghai) Pilot F.T.Z.
Shanghai, 200131, P.R. China
+86 21 5868 2809 - 109
+86 21 5868 2803 (Fax)
Info@arobotech.cn

P R Sales Corporation Pvt. Ltd.
Flat 3. Kedar Apartments
Plot 48, Mayur Colony, Kothrud
Pune, Maharashtra 411038
India
Tel. +91-20-25437591
Fax +91-20-25445255
info@prsales.in

Seong Eun Tech.
294-1, Sangbuk-ro,
Sangbuk-myeon, Ulju-gun,
Ulsan 689-821 Korea
+82 052 256 5758
+82 052 256 5760 (Fax)
Info@arobotech.co.kr

Mitsubishi Corporation Technos
Dai Nagoya Building, 3-28-12,
Meieki Nakamuraku
Nagoya City, Aichi Prefecture
450-6418 Japan
+81-52-565-2641
+81-52-565-1989 (Fax)
e100_arobotech@mmts.co.jp

WELTWEIT FÜHREND IN DER LÜNETTENTECHNOLOGIE

www.arobotech.com

07-2024